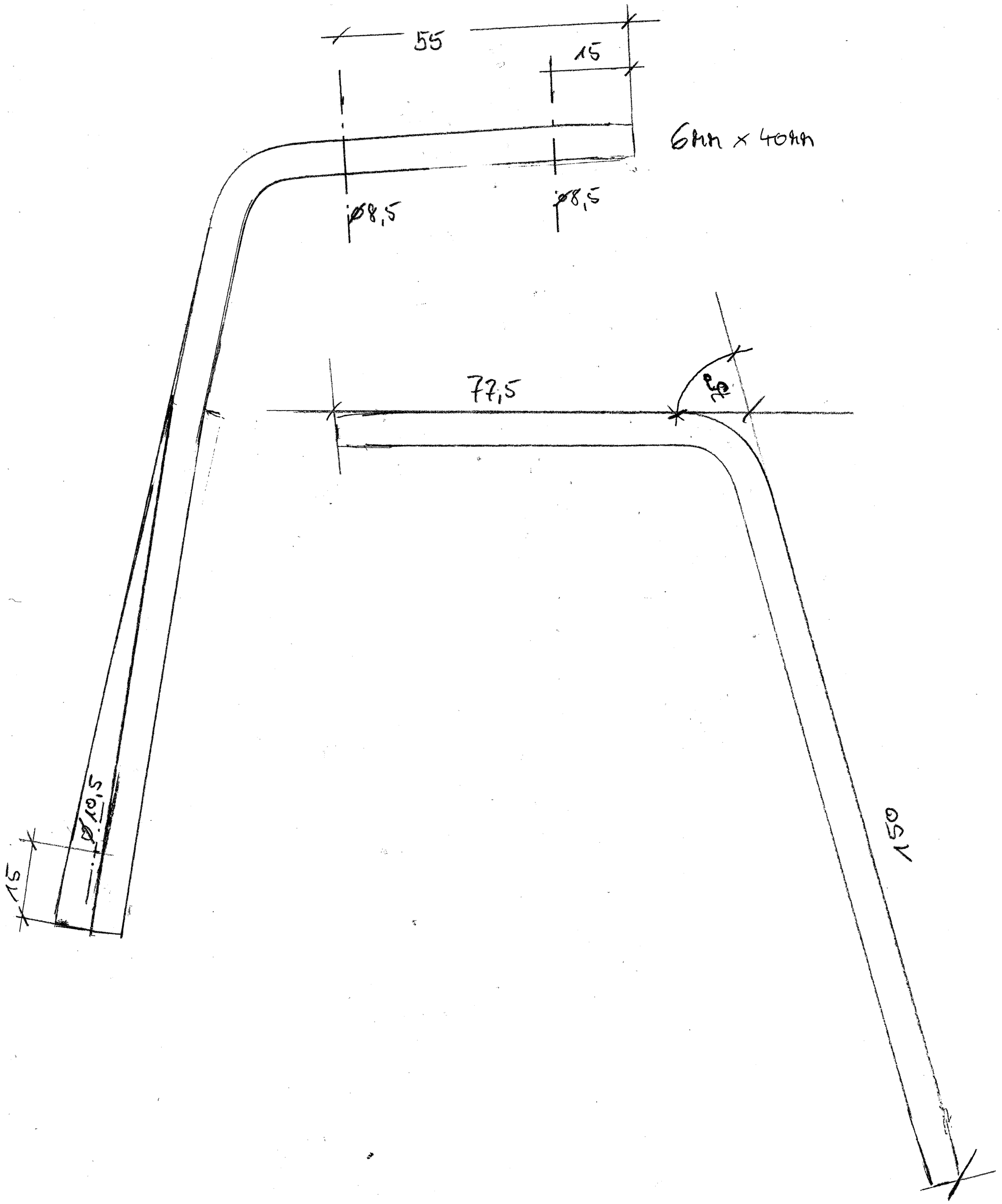
55
15
6mm x 40mm
ø8,5
ø8,5
77,5
90°
150
ø10,5
15